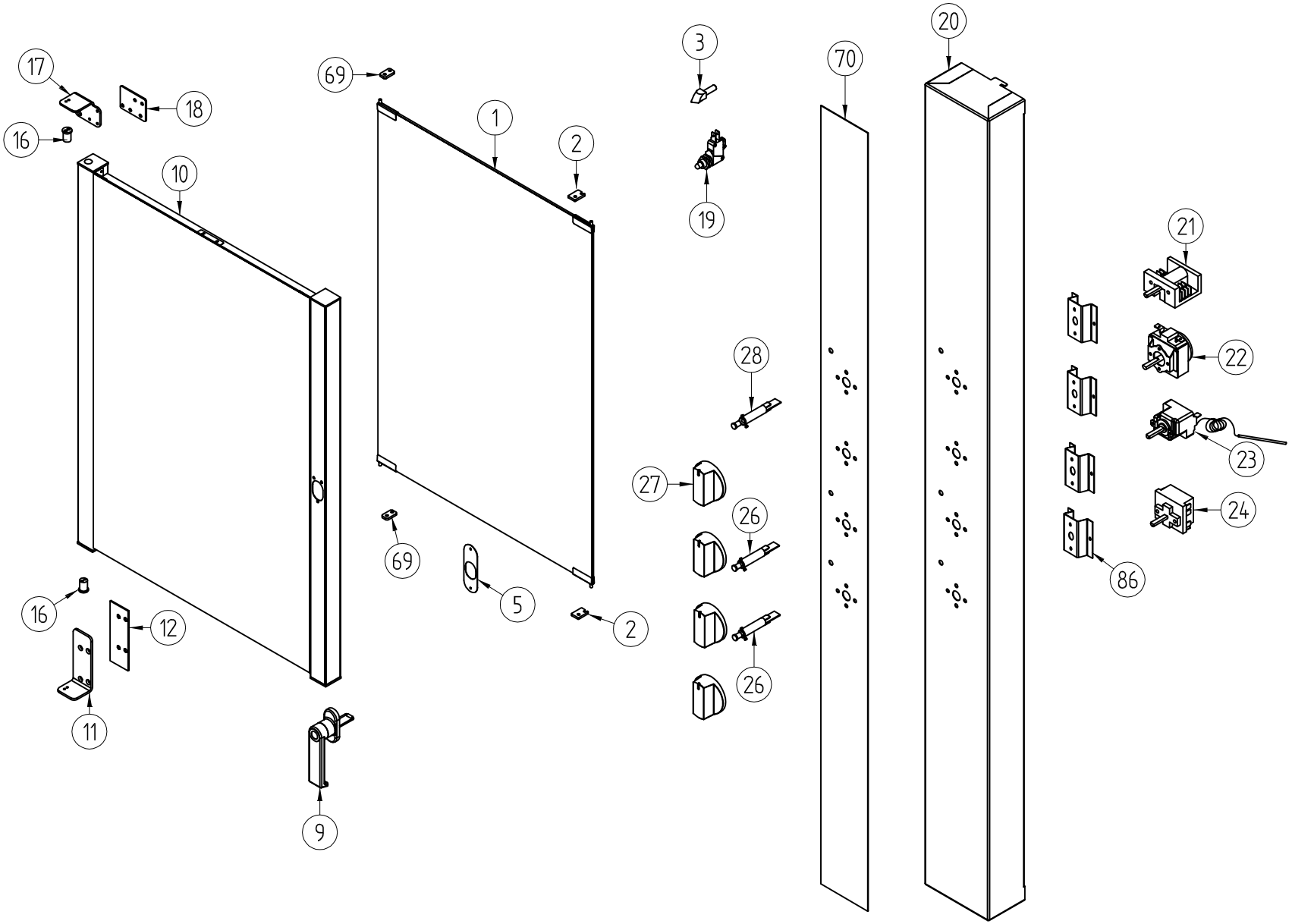

4			
3			
2			
1			
RELEASE	MODIFICHE	FIRMA	

TOLLERANZE: UNI 5307

da 1 a 6	±0,08
da 6 a 18	±0,12
da 18 a 50	±0,18
da 50 a 80	±0,23
da 80 a 120	±0,27
da 120 a 250	±0,33
da 250 a 400	±0,42
da 400 a oltre	±0,50

SCALA

DATA 31/05/2011

www.piron.it

DENOMINAZIONE ESPLOSO COMPONENTI PORTA E CRUSCOTTO COMANDI		DISEGNATO: ....
MATERIALE	MODELLO FORNO 910RXS	VERIFICATO
TRATTAMENTO	FILE ESP30073-B	DISEGNO ....

PROPRIETA' RISERVATA - PRIVATE PROPERTY - PRIVATE IGENTUM - PROPRIETE RESERVEE