SEGAOSSA 1830 E

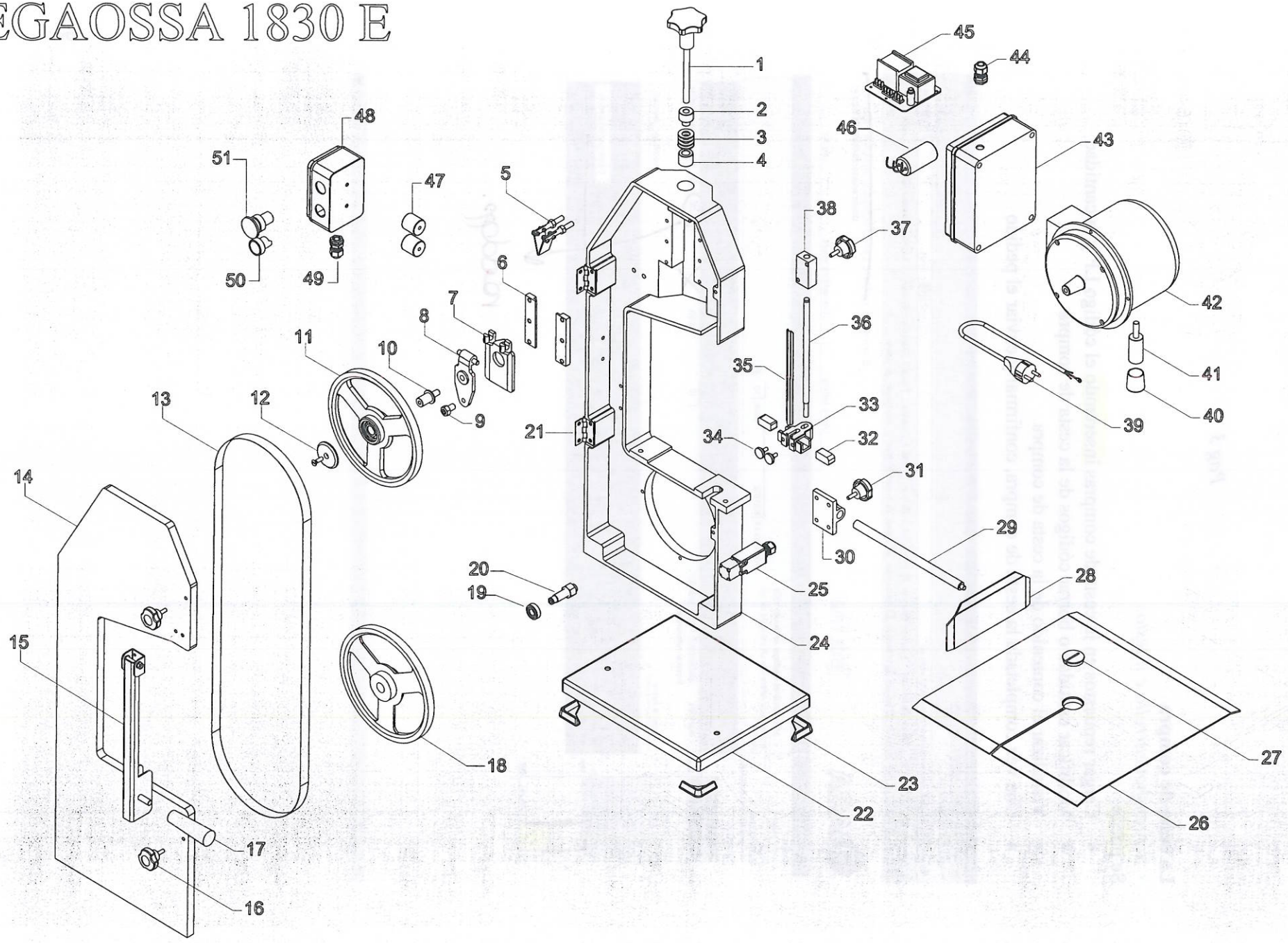

DATA ULTIMA MODIFICA	22/02/2012
NOTE	

PREZZI NETTI

SEGAOSSA 1830 E (CE)

N.	Denominazione	Codice	Prezzo
1	POMOLO TENDILAMA INOX	F2538	
2	DISTANZIALE MASCHIO	F2539	
3	MOLLA TENDILAMA	F2540	
4	DISTANZIALE FEMMINA	F2541	
5	RASCHIATORE COMPLETO	F2542	
6	LARDONI A COPPIA	F2543	
7	PORTASLITTA	F2544	
8	SLITTA	F2545	
	SLITTA COMPLETA DI PERNO E VITE	F2546	
9	VITE REGISTRO PULEGGIA	F2547	
10	PERNO PULEGGIA	F2548	
11	PULEGGIA SUPERIORE COMPLETA	F2592	1
12	PARAPOLVERE	F2550	
13	ANELLI SEGAOSSA ACCIAIO	FSG111	ved
14	SPORTELLO ANODIZZATO	F2593	1
	SPORTELLO VERNICIATO	F2594	1
15	SPINGICARNE INOX	F2595	
16	POMOLO 6x40 (n.2 pz.)	F2554	ca
17	POMOLO SPINGICARNE	F2555	
18	PULEGGIA INFERIORE	F2596	
19	CUSCINETTO PER PERNO	F2557	
20	PERNO FERMALAMA	F2558	€
21	CERNIERE (n.2 pz.)	F2559	ca €
22	BASE INOX	F2597	€
23	PIEDINI BASE (n.4 pz.)	F2598	ca €
24	CORPO ANODIZZATO	F2599	€
	CORPO VERNICIATO	F2600	€
25	MICRO INTERRUTTORE	F2562	€
26	PIANO LAVORO INOX	F2601	€
27	TASSELLO NYLON	F2564	€
28	PIASTRA PORZIONATRICE INOX	F2565	€
29	ASTA PORZIONATRICE	F2566	€
30	SUPPORTO PORZIONATRICE	F2567	€
31	POMOLO PORZIONATRICE	F2568	€
32	TASSELLO BIANCO (n.2 pz.)	F2569	ca €
33	BLOCCO NERO GUIDALAMA	F2902	€
34	POMELLI 6x16 (n.2 pz.)	F2571	ca €
32+ 33+34	BLOCCO COMPLETO (GUIDALAMA + TASSELLI + POMELLI)	F2570	€
35	LAMIERINO SALVAMANI	F2572	€
36	ASTA GUIDALAMA	F2797	€
37	POMOLO GUIDALAMA	F2574	€
38	QUADROTTO GUIDALAMA	F2575	€

N.	Denominazione	Codice	Prezzo
39	CAVO SENZA SPINA V.230	F2576	€
	CAVO SENZA SPINA V.400	F2577	€
40	GOMMINO PIEDE	F2578	€
41	PIEDE MOTORE + GOMMINO	F2579	€
42	MOTORE ANODIZZATO V.230	F2580	€
	MOTORE VERNICIATO V.230	F2581	€
	MOTORE ANODIZZATO V.400	F2582	€
	MOTORE VERNICIATO V.400	F2583	€
43	SCATOLA PLASTICA GRANDE	F2584	€
44	PRESSACAVO PG9/11	F2585	€
45	SCHEDA AUTOFRENANTE	F2586	€
46	CONDENSATORE DA 20 uF	F2587	€
47	SUPPORTO IN GOMMA (n.2 pz.)	F2588	c €
48	SCATOLA PLASTICA PICCOLA	F2589	€
49	PRESSACAVO PG9/11	F2585	€
50	PULSANTE RASATO VERDE	F2590	€
51	PULSANTE FUNGO ROSSO	F2591	€

VIA A.ALTOBELLI, 39 - ZONA ARTIGIANALE RIMINI SUD - 47924 RIMINI
Tel 0541/388222 - Fax 0541/385662 - fama@famaindustrie.com - www.famaindustrie.com