PREZZI NETTI

DATA ULTIMA MODIFICA	28/04/2014
NOTE	

TRITACARNE MOD.8 (CE)

N.	Denominazione	Codice
1	VITE DA 3,5x9,5 (n.2 pz.)	F2394
2	DISCO CHIUSURA ABS 80 mm.	F2002
	DISCO CHIUSURA ALLUMINIO 80 mm.	F2917
3	VITE DA 5x30 (n.4 pz.)	F2003
4	CALOTTA MOTORE ALTA	F2004
	CALOTTA MOTORE ALTA RETRO'	F2004RE
5	CUSCINETTO 6004 ZZ	F2005
6	ALBERO MOTORE	F2006
7	ROTORE	F2007
8	STATORE V.230/50Hz	F2008
	STATORE CON TERMICA V.230/50Hz	F2009
9	CARCASSA MOTORE	F2398
	CARCASSA MOTORE RETRO'	F2398RE
10	CUSCINETTO 6004 2RS	F2011
11	GUARNIZIONE DI TENUTA	F2012
12	SCATOLA RIDUTTORE	F2013
	SCATOLA RIDUTTORE RETRO'	F2013RE
13	TAPPO CHIUSURA SCAT.RIDUTTORE	F2014
14	SEEGER DA 35	F2015
15	CUSCINETTO 6202 2RS SCAT.RIDUTT.	F2016
16	TAPPO CHIUSURA SCAT.RIDUTTORE	F2014
17	VITE DA 5x14 (n.4 pz.)	F2017
18	DISTANZIALE IN ALLUM. SCAT.RIDUTT.	F2018
19	GRANO 6x6	F2019
20	INGRANAGGIO IN BRONZO	F2020
21	SEEGER DA 35	F2015
22	CUSCINETTO 6202 2RS SCAT.RIDUTT.	F2016
23	PARAOLIO DA 35x20	F2021
24	PERNO TRASCINATORE	F2022
25	CHIAVELLA MEZZALUNA 4x5	F2023
26	VITE DA 4,2x14 (n.4 pz.)	F2024
27	CHIUSURA DI PROTEZIONE	F2025
28	PIEDINI ADESIVI PER SCHEDA	F2026
29	SCHEDA BASSA TENSIONE	F2027
30	CONDENSATORE DA 12,5 uF	F2028
31	GUARNIZIONE BASE	F2354
32	VITE DA 8x18 (n.2 pz.)	F2030
33	PIEDINI DI GOMMA (n.4 pz.)	F2031
34	BASE	F2032
35	PULSANTIERA DIGITALE	F2033
36	PRESSACAVO DA 12	F2034
37	VITE DA 3,5x9,5	F2394

N.	Denominazione	Codice
38	CAVO CON SPINA MOD.ITALIA	F2035
	CAVO CON SPINA MOD.SCHUKO V.230	F2036
39	PESTELLO	F2037
40	TRAMOGGIA FORO Ø52	F2038
41	BOCCHETTONE ALLUMINIO	F2039
	BOCCHETTONE ALLUMINIO RETRO'	F2039RE
	BOCCHETTONE INOX	F2392
42	POMELLO FERMABOCCA	F2040
43	COCLEA ALLUMINIO	F2041
	COCLEA INOX	F2042
44	PERNO PORTACOLTELLO	F2043
45	COLTELLO	F2044
46	PIASTRA INOX	F2045
47	VOLANTINO ALLUMINIO	F2046
	VOLANTINO INOX	F2393
48	CONTENITORE MIS.250x180	F2047
49	TRAMOGGIA TONDA FORO Ø52	F2048
50	CONTENITORE CARNE TONDO	F2049
51	IMBUTO MOD.8 FORO 15	F2050
52	IMBUTO MOD.8 FORO 20	F2051
53	IMBUTO MOD.8 FORO 25	F2052
54	SCATOLA RIDUTTORE COMPLETA (da pos.11 a pos.25)	F2963
	SCATOLA RIDUTTORE COMPLETA RETRO' (da pos.11 a pos.25)	F2963RE

VIA A.ALTOBELLI, 39 - ZONA ARTIGIANALE RIMINI SUD - 47924 RIMINI
Tel.0541/388222 - Fax.0541/385662 - fama@famaindustrie.com - www.famaindustrie.com
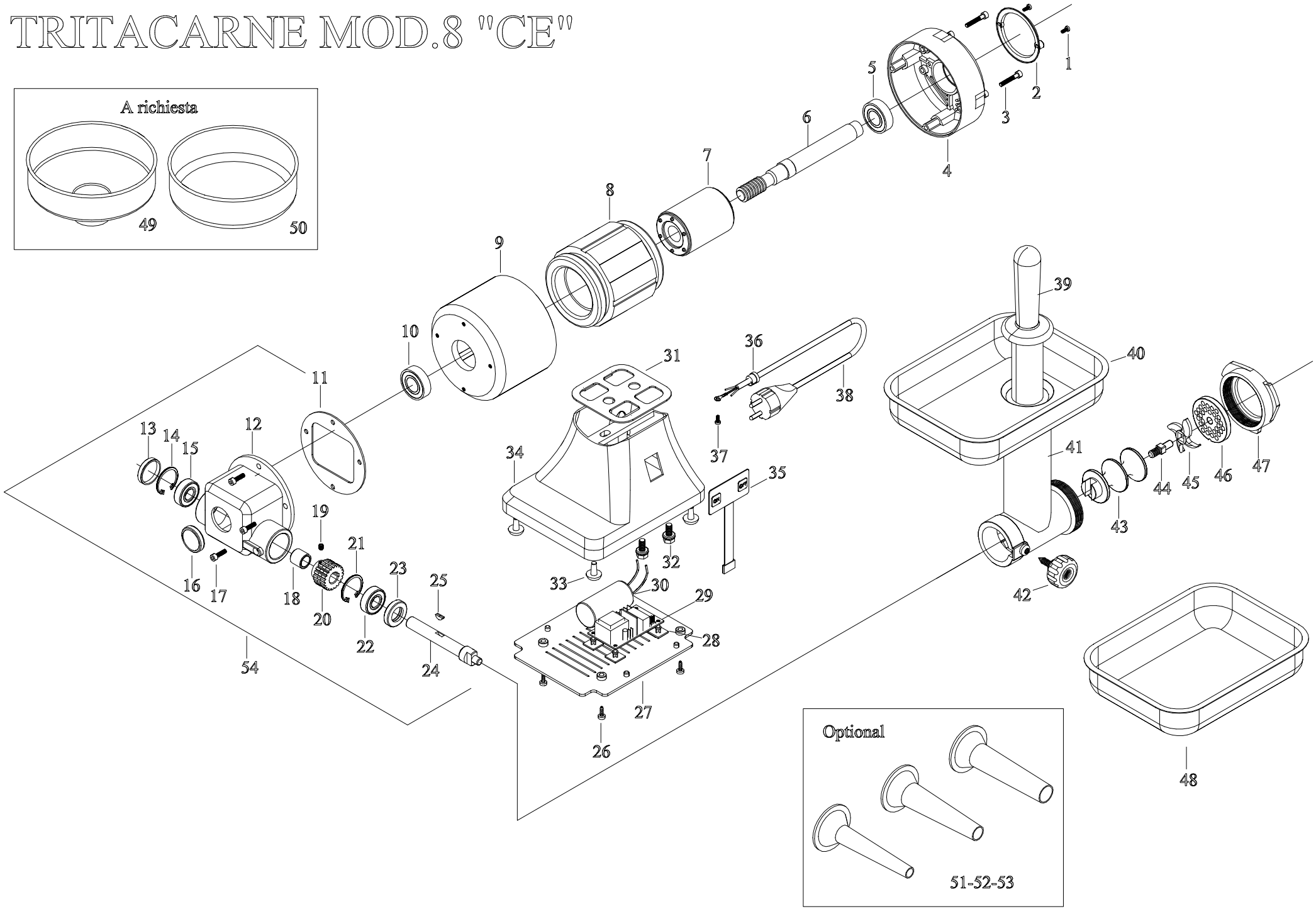
TRITACARNE MOD.8 "CE"