10 ESPLOSO RICAMBI

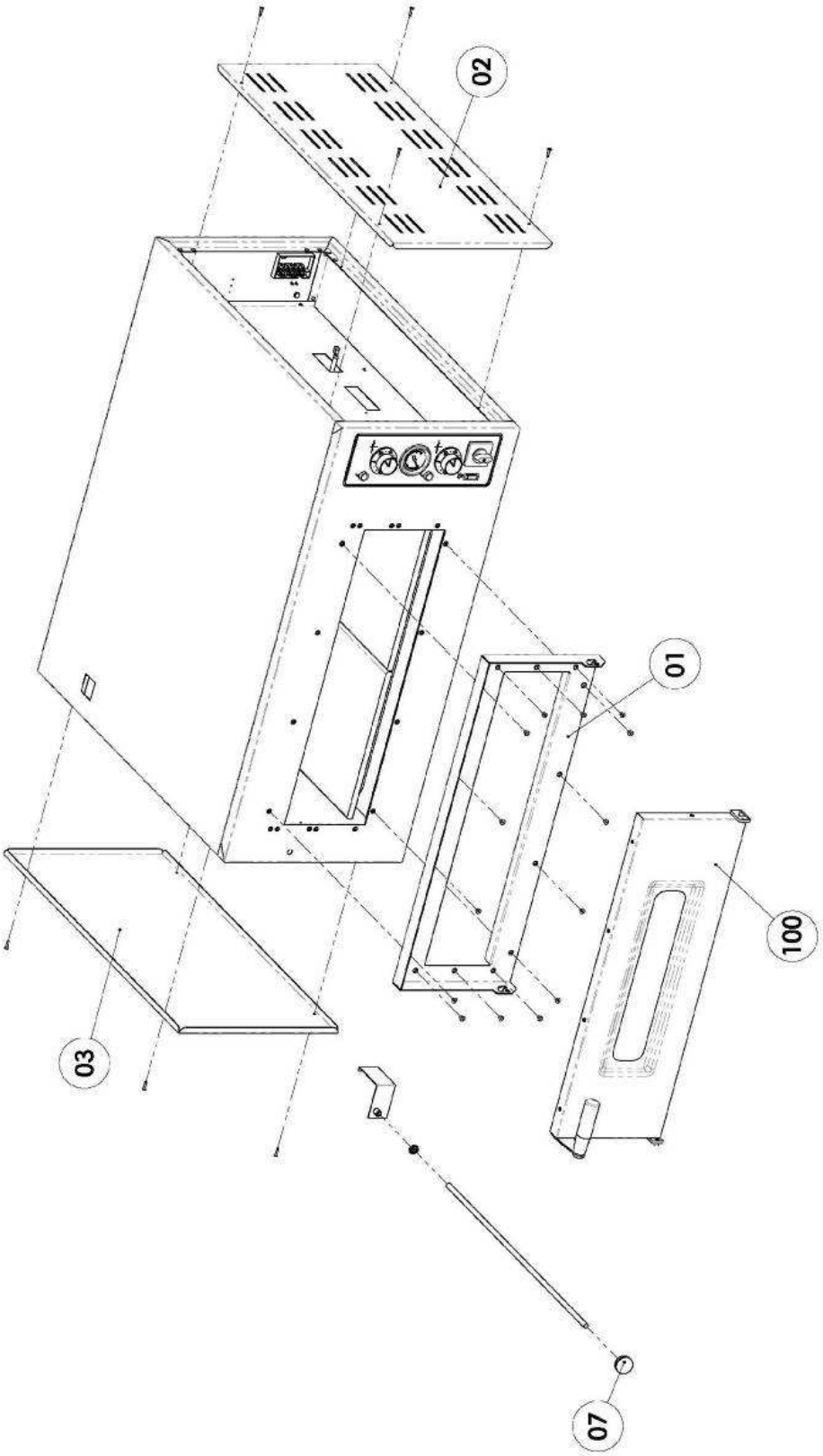

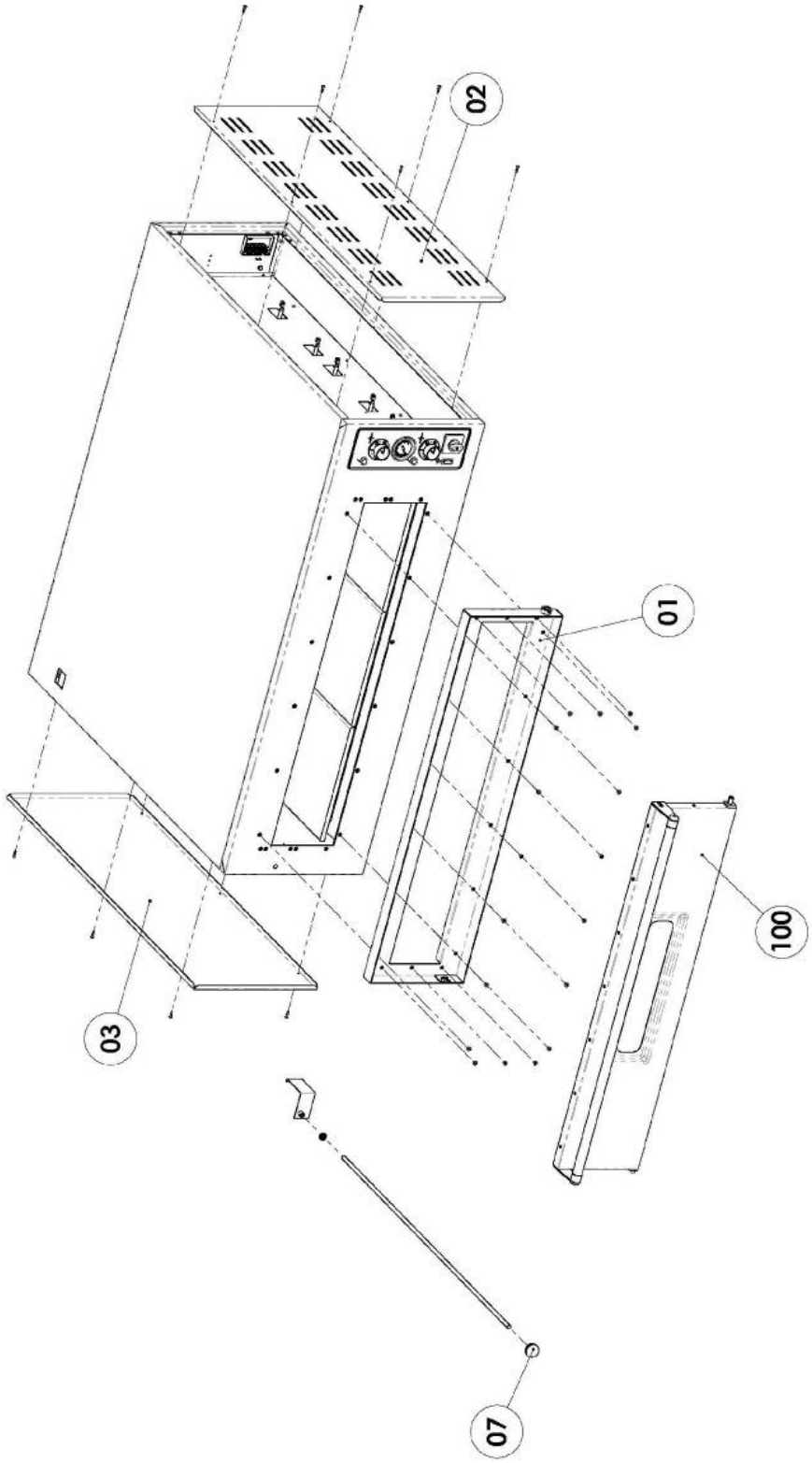
02
01
100
03
07

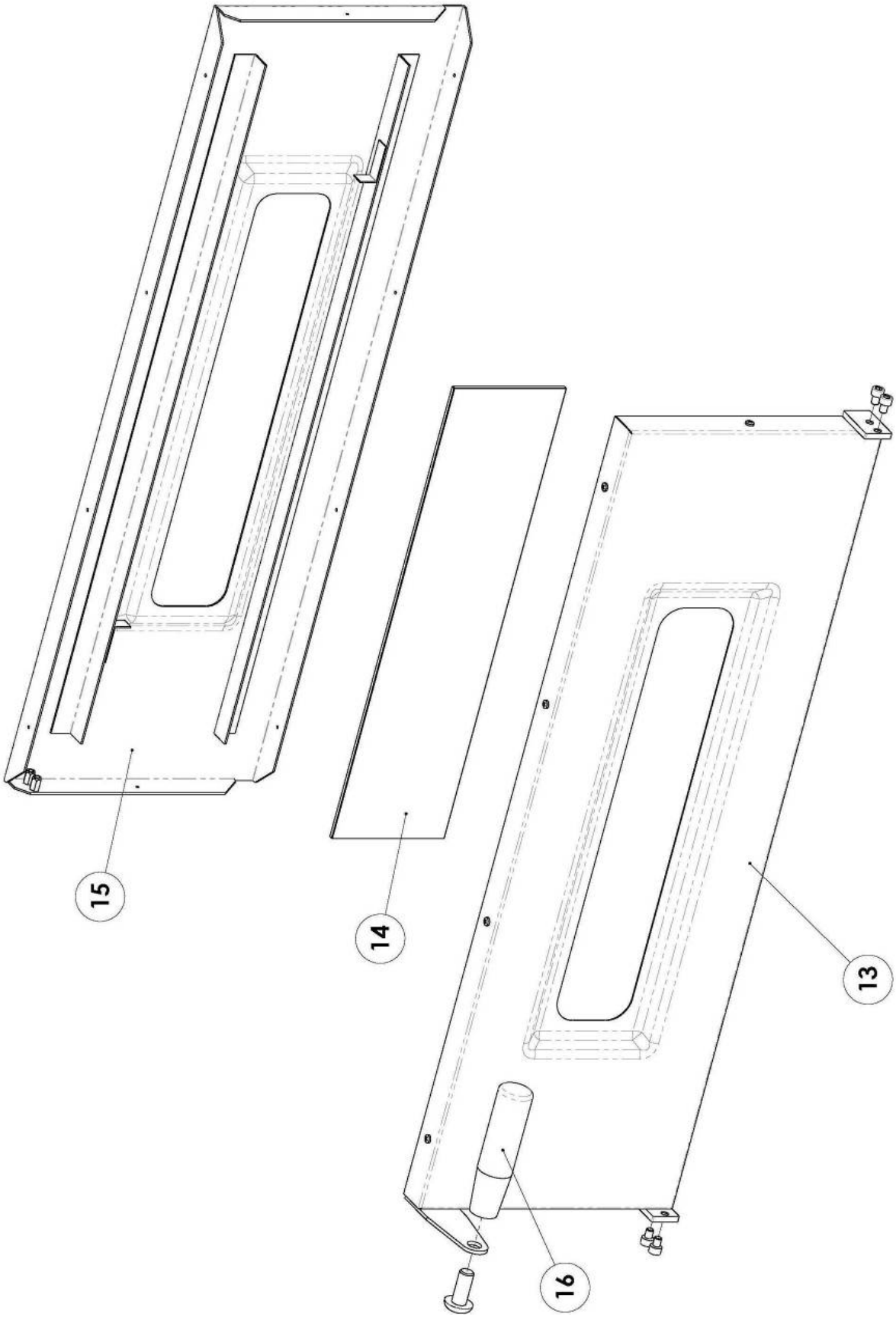
15
14
16
13

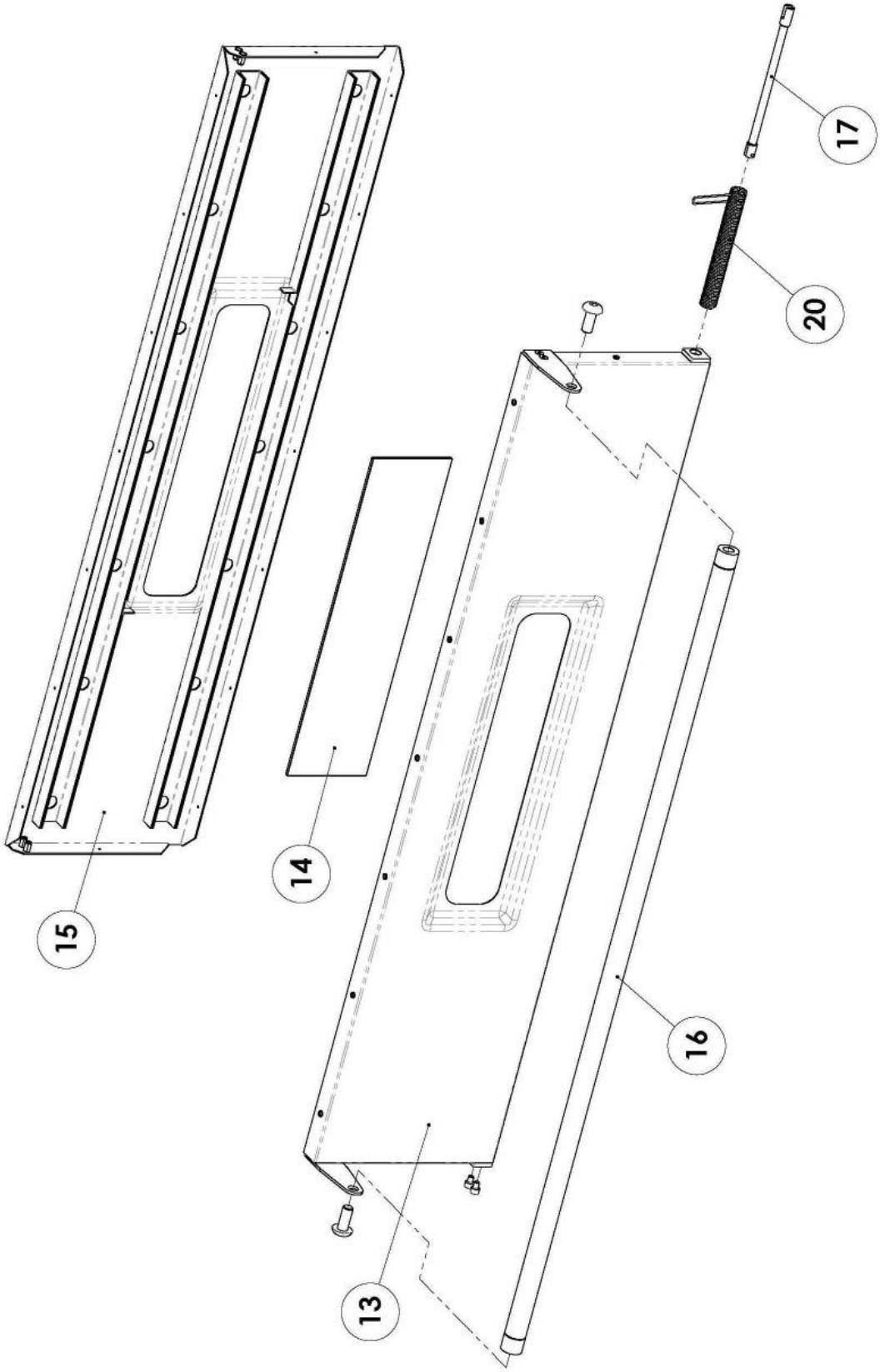
15
14
13
16
20
17

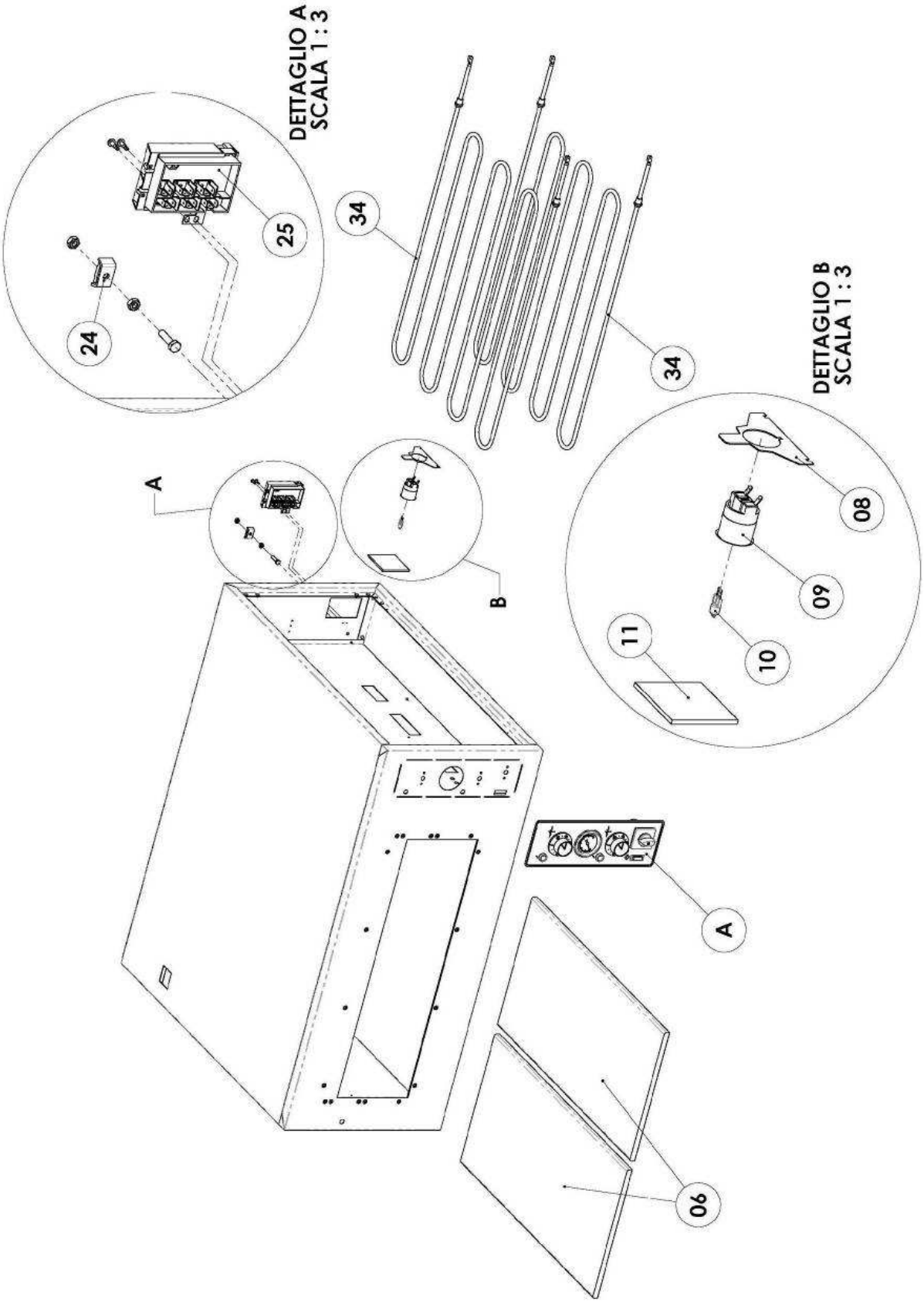
DETTAGLIO A
SCALA 1 : 3
DETTAGLIO B
SCALA 1 : 3
A
B
A
24
25
34
34
08
09
10
11
06

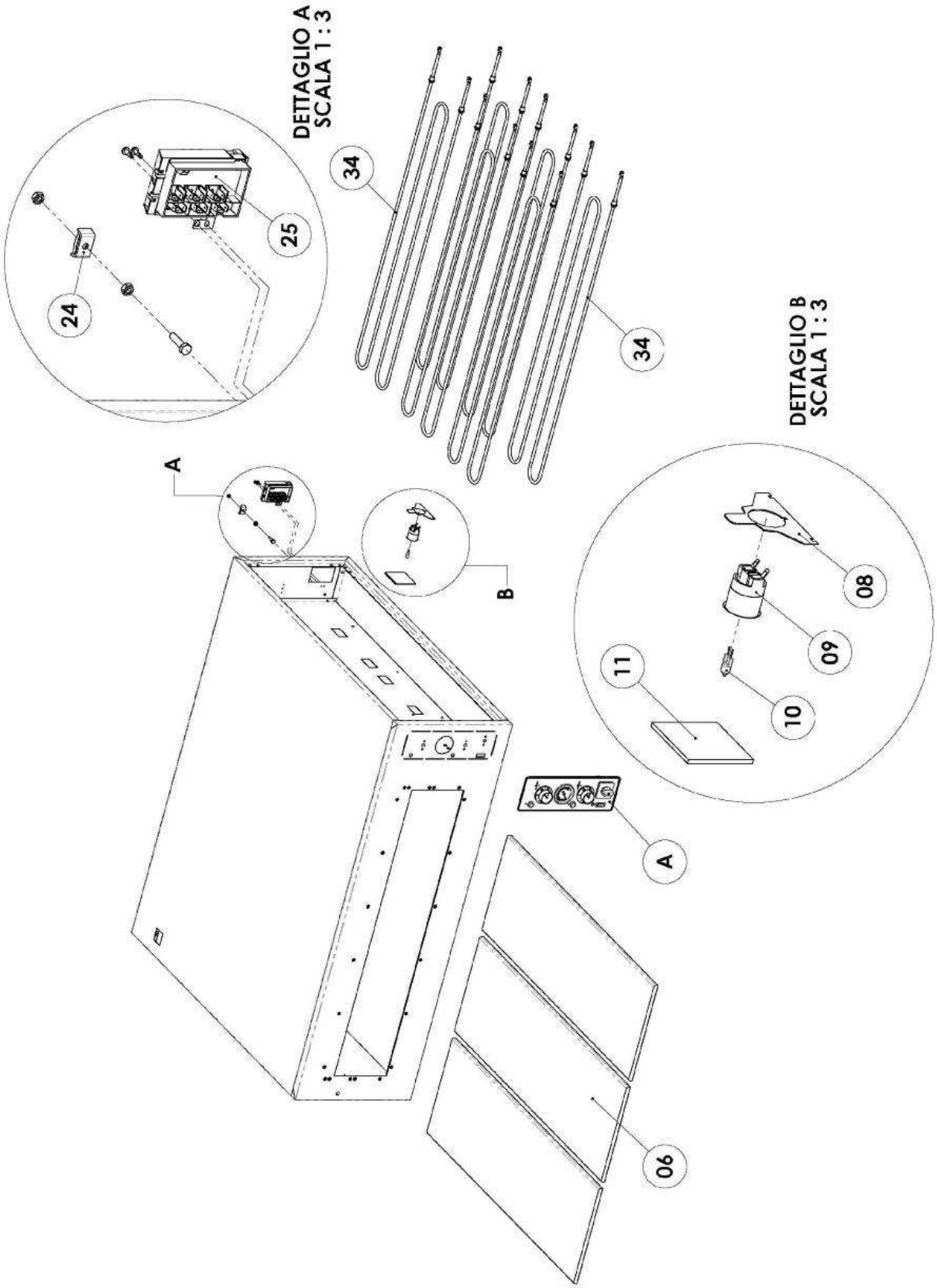
DETTAGLIO A
SCALA 1 : 3
DETTAGLIO B
SCALA 1 : 3
A
B
A
24
25
34
34
06
08
09
10
11

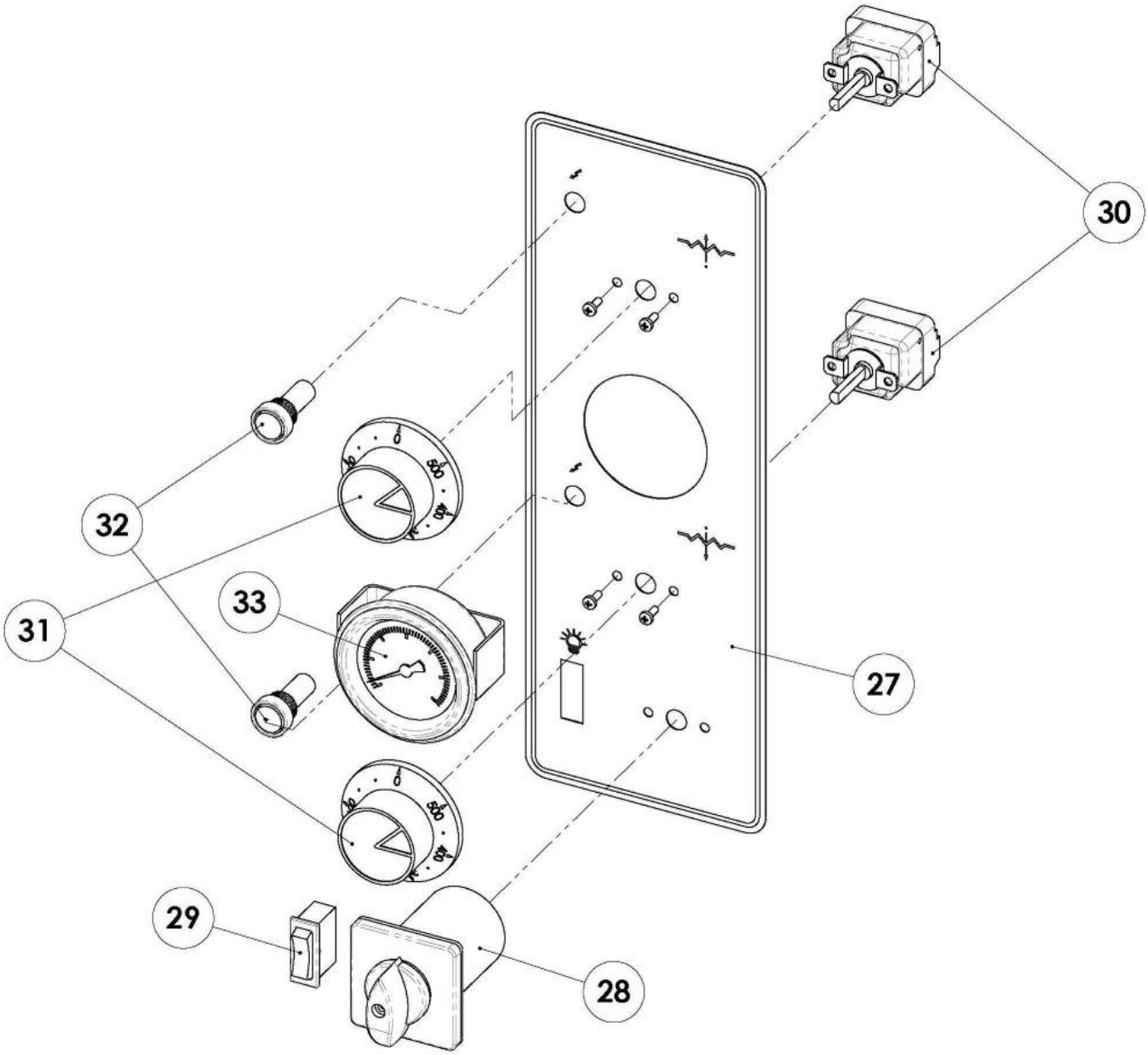
30
32
31
33
27
29
28