KROMO	TABLE KI4310	REV 08
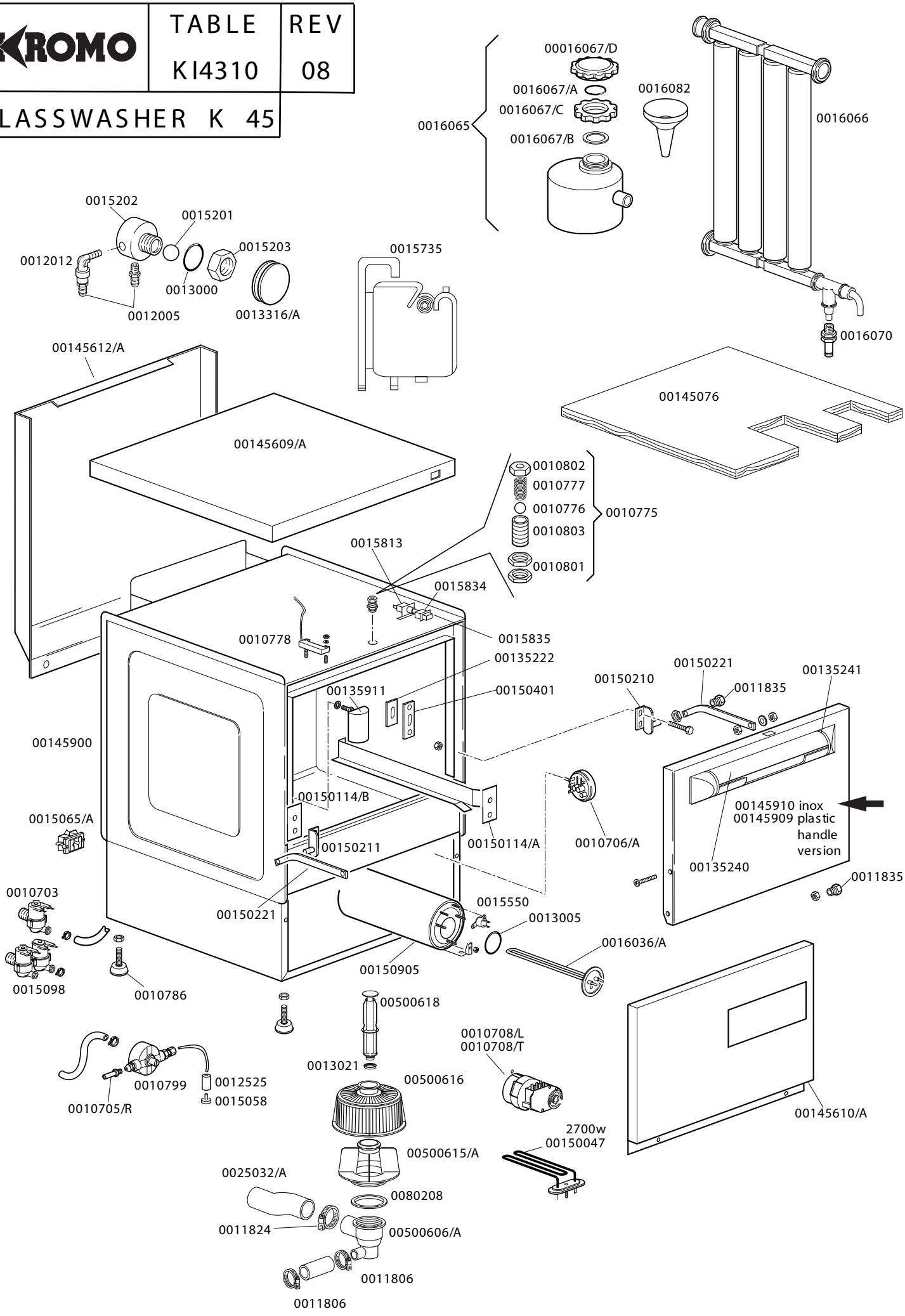
GLASSWASHER K 45